A-350P/Q
Montageanleitung

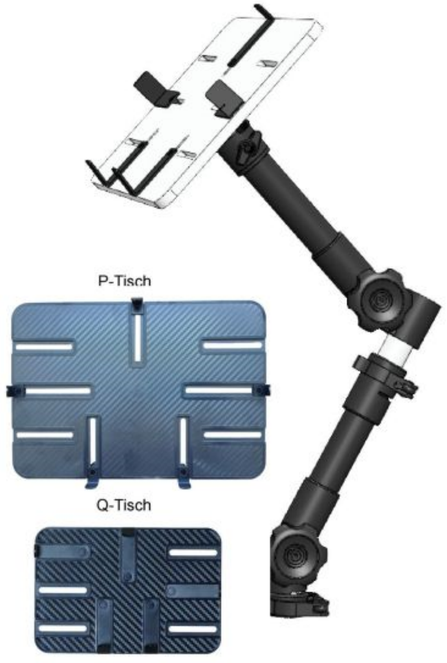

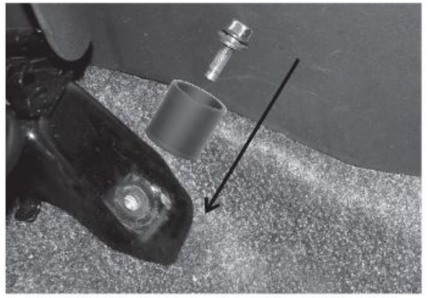

1. Lösen Sie die Schraube des Beifahrersitzes und befestigen Sie dort die Stativaufnahme.
Falls der Halter in dieser Position nicht eingesetzt werden kann, gehen Sie gemäß A + B weiter vor.

A) Ist eine direkte Befestigung nicht möglich, nutzen Sie bitten einen passenden Adapter mit Adapterverlängerung und Stabilisierungs-Set.

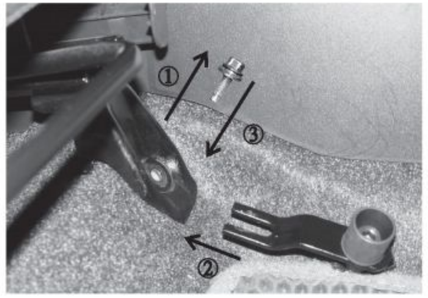

B) Befestigen Sie die Stativaufnahme samt Adapter und Stabilisierungs-Set am Sitz.

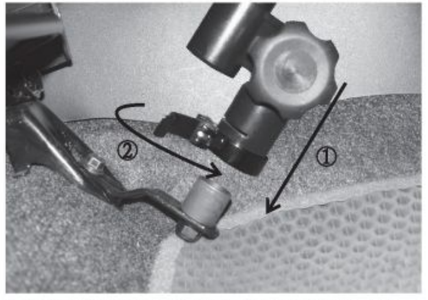

2. Setzen Sie den Halter in die Stativaufnahme und ziehen Sie den Schnellspanner fest.

3. Mit Hilfe der Handschrauben und der Schnellspanner lassen sich Höhe und Winkel des Halters nach Ihrem Wunsch einstellen.

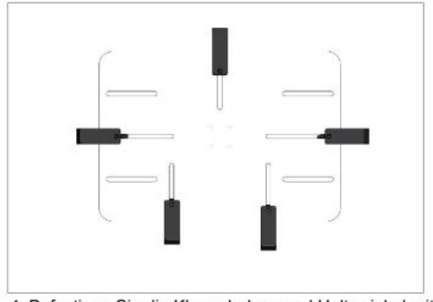

4. Befestigen Sie die Klemmbolzen und Haltewinkel mit Hilfe der Rändelmuttern am Tisch. Auf der Tischunterseite befindet sich ein Gewinde, das auf die Schraube des Stativkopfs passt. Drehen Sie den Tisch fest.

5. Nach Einstellen der gewünschten Position befestigen Sie Netbook oder Tablet durch Festziehen der Klemmbolzen und Haltewinkel des Tisches.

Sicherheitshinweise

- Achten Sie auf eine fachgerechte und sichere Montage des Halters. Wenn nötig, ziehen Sie Ihre KFZ-Fachwerkstatt zu rate.
- Bitte ziehen Sie sorgsam alle Schrauben fest.
- Die max. Belastung beträgt 2,5 kg
- Bedienen Sie Ihr elektronisches Gerät nicht während der Fahrt.
- Sicherheitseinrichtungen des Fahrzeugs (z. B. Airbags) im Wirkungsbereich des Halters müssen abgeschaltet werden.
- Für Beeinträchtigungen, die im Zusammenhang mit dem Halter stehen, übernehmen wir keine Haftung. Der Gebrauch des Halters erfolgt auf eigene Gefahr.

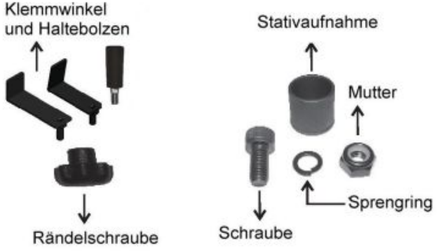

Montage des Adapters und des Stabilisierungs-Sets

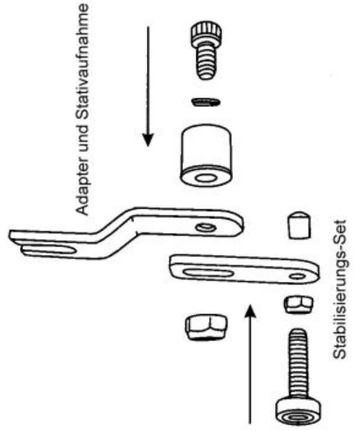

Das Stabilisierungs-Set erlaubt eine Vibrationsarme Befestigung des Trägers. Bitte folgen Sie der Anleitung.

1. Nachdem Sie den Adapter am Beifahrerseitz befestigt haben, drehen Sie die Schraube des Stabilisierungs-Sets so weit herunter, dass sie fest auf dem Fahrzeugboden aufliegt.
2. Jetzt können Sie den Halter in die Stativaufnahme einsetzen und mittels Schnellspanner festziehen.

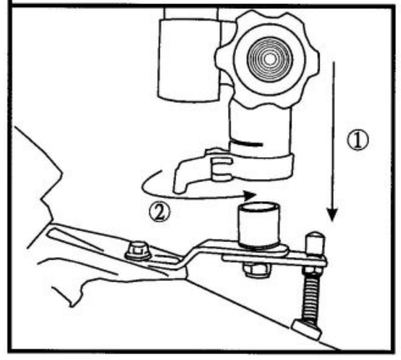

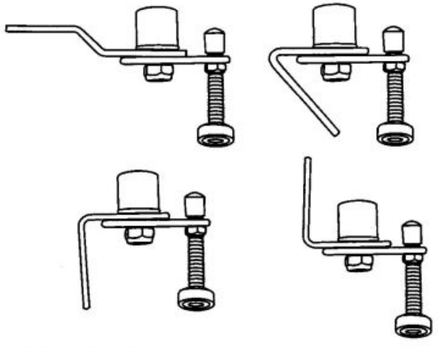

Bitte prüfen Sie, welcher der 4 mitgelieferten Adapter für Ihr Fahrzeug geeignet ist.
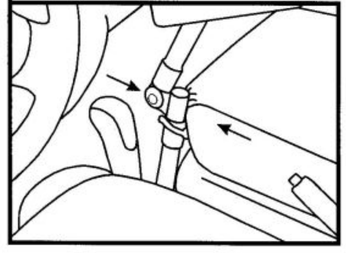
Während der Fahrt empfehlen wir, Halter und Sitz so einzustellen, dass die Teleskopstange fest an den Sitz gedrückt wird, so dass eine zusätzliche Standfestigkeit erreicht wird.